MAHSHAD
ZARINEH NAGHSH
شرکت زرینه نقش مهشاد (سهامی خاص)

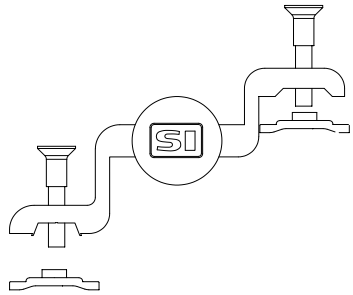

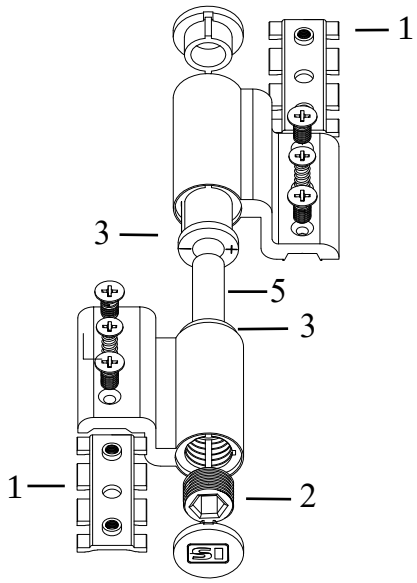

نحوه مونتاژ لولا 120 کیلوگرم

قطعه شماره 1 را قبل از مونتاژ فریم داخل کانال پروفیل قرار دهید .

مهره تنظیم ارتفاع(شماره2) را روی لولا سمت فریم ببندید.

شفت پلاستیکی (شماره 3) را روی هر دو سمت لولا (بالا و پایین)جا بزنید.

قطعه شماره 1 را روی لولا سمت لنگه با پیچهای شماره 4 ببندید.

لولا های تکمیل شده را روی لنگه و فریم نصب نمایید.

با استفاده از شفت فلزی (شماره5) لنگه و فریم را مونتاژ نمایید.

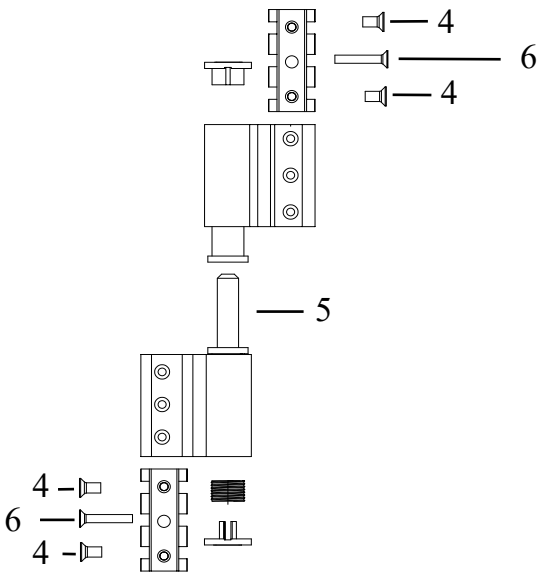

رگلاژ ابتدایی را انجام و پیچهای فیکس (شماره6) را نصب نمایید.

در پوشهای لولا ها را نصب نمایید.

تنظیمات لولا:

با استفاده از مهره تنظیم ار تفاع تا +2 میلیمتر به سمت بالا رگلاژ کنید.

با توجه به شکل زیر با تغییر جهت نصب شفت های پلاستیکی لنگه را

به چپ یا راست رگلاژ نمایید.

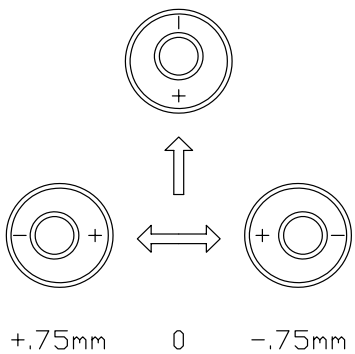

SIEGENIA
brings spaces to life